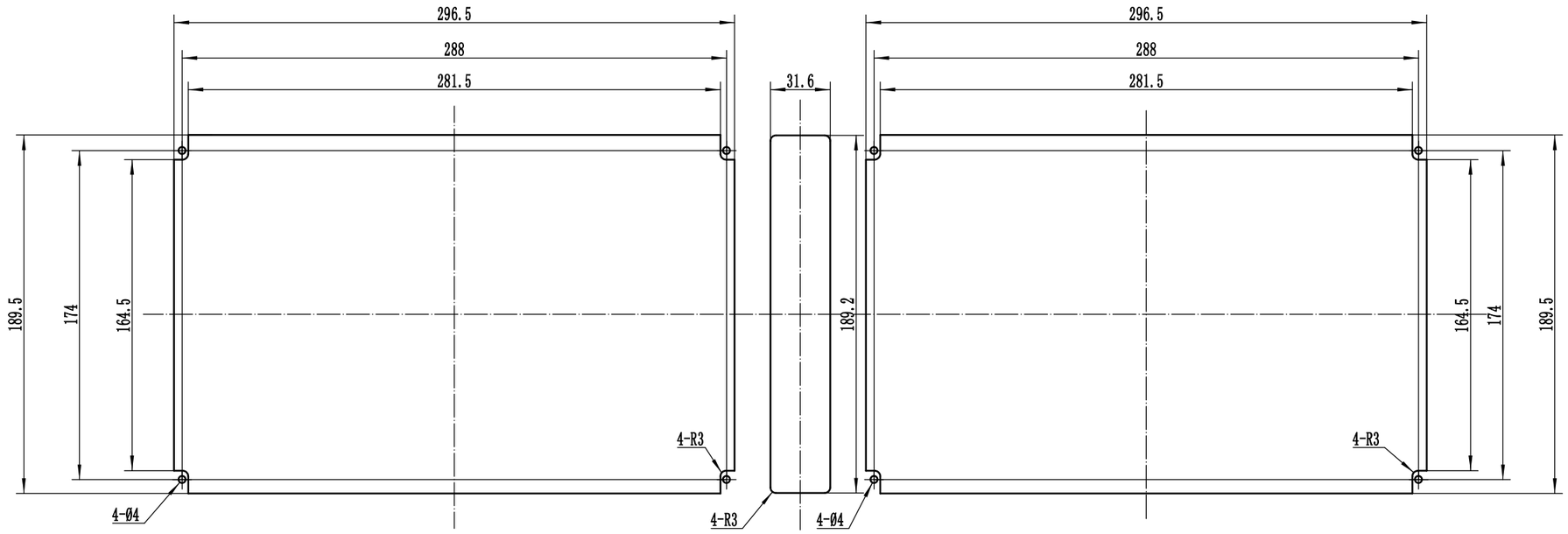

标记	处数	分区	更改文件号	签名	年、月、日			
设计			标准化			阶段标记	重量	比例
审核								1:1
工艺			批准			共 张	第 张	